ARB 150-7DD Datenblatt / Data sheet

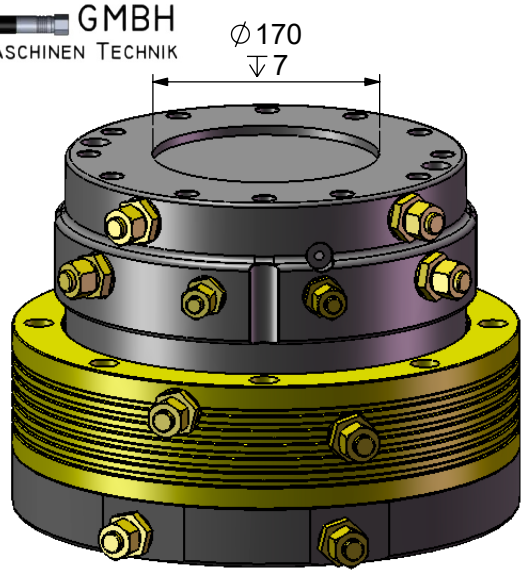

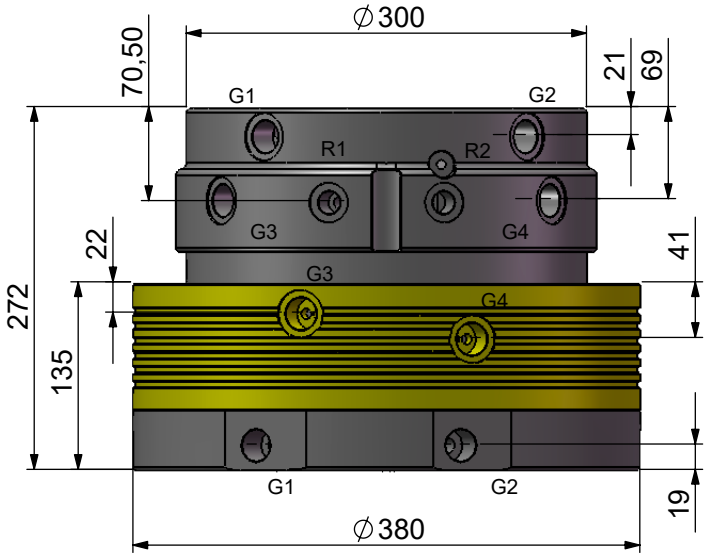

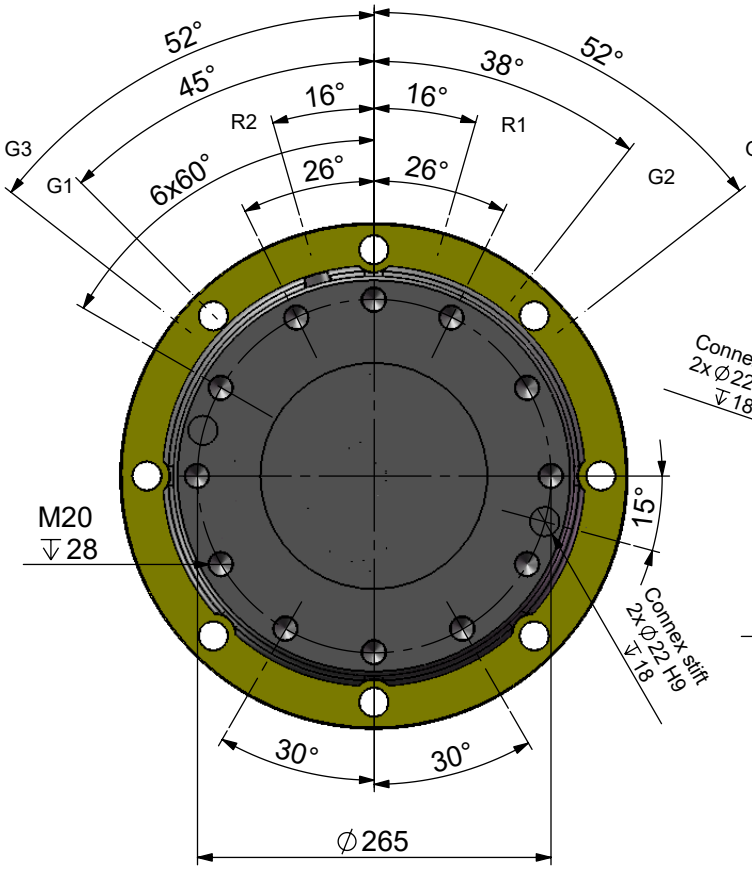

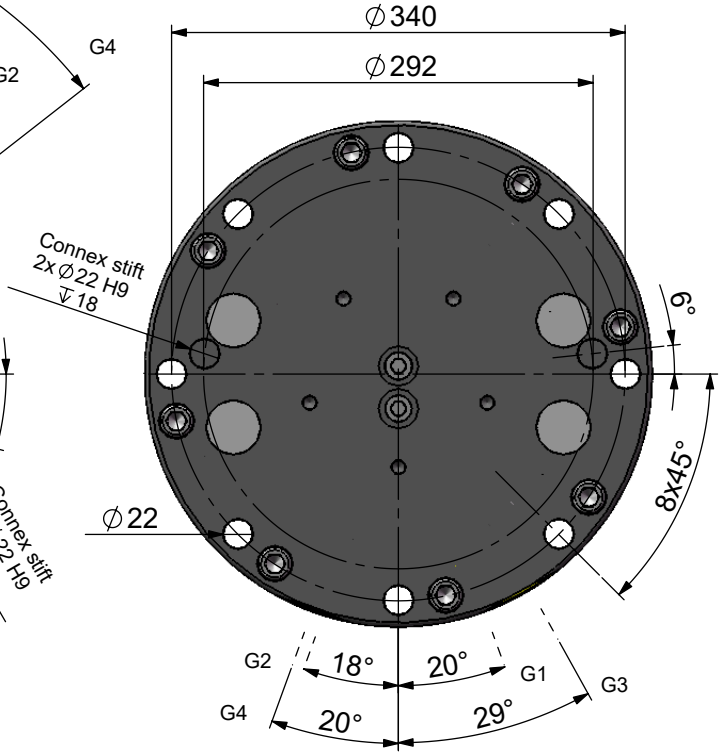

Technische Daten / Technical specifications

Traglast axial statisch	Load axial static	**250 [kN]**
Traglast axial dynamisch	Load axial dynamic	**140 [kN]**
Drehmoment @320 bar	Torque @320 bar	**3800 [Nm]**
Drehzahl [U/min]	Rotation speed [rpm]	**18 [1/min]**
Betriebsdruck Drehen max	Rotating max	**320 [bar]**
Betriebsdruck Greifer max	Rotary feedthrough max	**350 [bar]**
Gewicht	Weight	**167 [kg]**
Baggerdienstgewicht/ Operating fields		
Fest	Fixed connection	**8000 - 14000 [kg]**
Kardanisch	Cardanic suspension	**25000 [kg]**

Anschlüsse/ Connections

R1	**1/2"**	Drehen rechts / Rotating right
R2	**1/2"**	Drehen links / Rotating left
G1,G3	**3/4"**	Greifer öffnen / Clamshell open
G2,G4	**3/4"**	Greifer schliessen / Clamshell close
Ölfluss beim Drehen / Recommended flow		
Minimum:		**15 [l/min]**
Optimal:		**25 [l/min]**
Öldurchgang / Oil-supply (GO/GS)		**100 [l/min]**

Technische Änderungen vorbehalten
Technical changes reserved

Ausgabe / Issue
A

Datum / Date
29.04.2021