ARB 300-1 Datenblatt / Data sheet

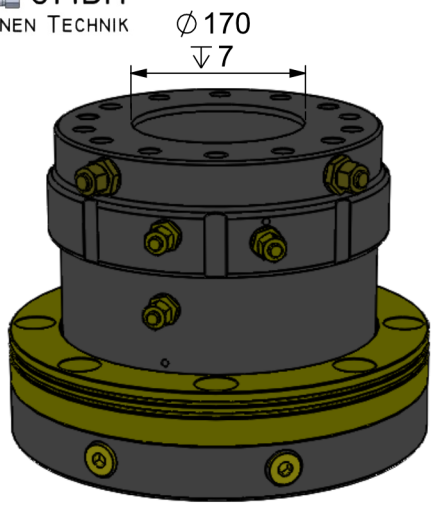

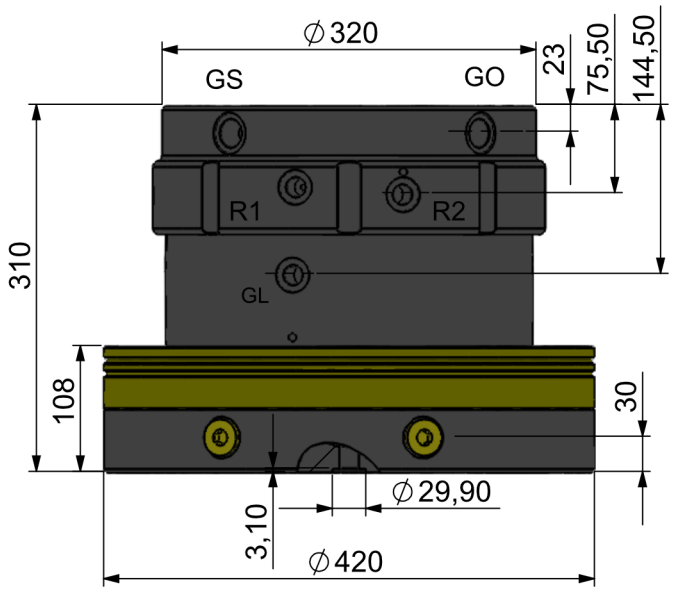

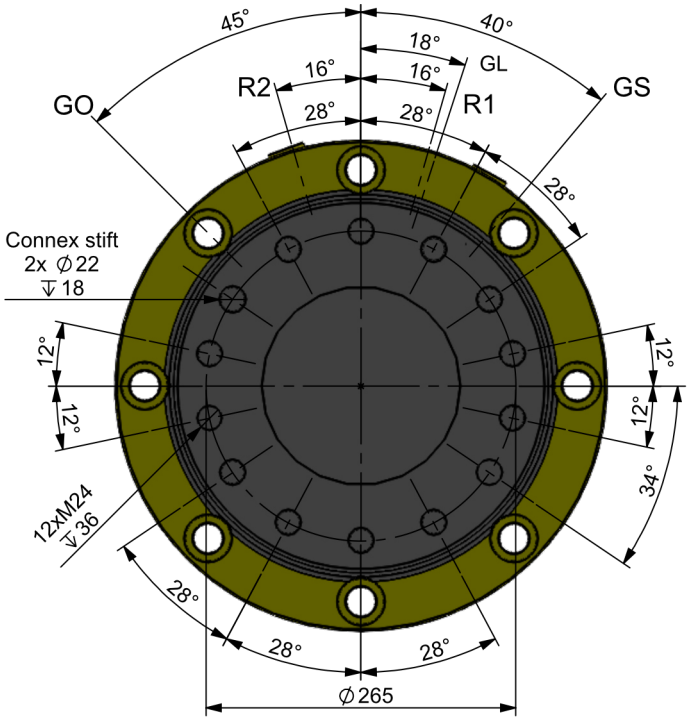

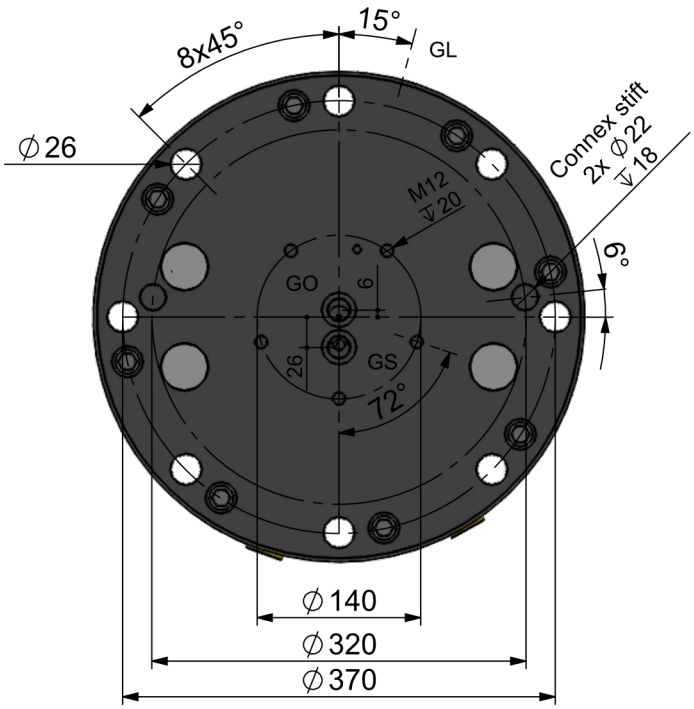

Technische Daten / Technical specifications

Traglast axial statisch	Load axial static	**500 [kN]**
Traglast axial dynamisch	Load axial dynamic	**250 [kN]**
Drehmoment @320 bar	Torque @320 bar	**5200 [Nm]**
Drehzahl [U/min]	Rotation speed [rpm]	**18 [1/min]**
Betriebsdruck Drehen max	Rotating max	**320 [bar]**
Betriebsdruck Greifer max	Rotary feedthrough max	**350 [bar]**
Gewicht	Weight	**270 [kg]**
Baggerdienstgewicht/ Operating fields		
Fest	Fixed connection	**20000 - 30000 [kg]**
Kardanisch	Cardanic suspension	**50000 [kg]**

Anschlüsse/ Connections

R1	**1/2"**	Drehen rechts / Rotating right	
R2	**1/2"**	Drehen links / Rotating left	
GO	**3/4"**	Greifer öffnen / Clamshell open	
GS	**3/4"**	Greifer schliessen / Clamshell close	
GL	**1/2"**	Freie Leitung (Leckage)/ Free line (leakage) max.	**25 [bar]**
Ölfluss beim Drehen / Recommended flow			
Minimum:			**15 [l/min]**
Optimal:			**25 [l/min]**
Öldurchgang / Oil-supply (GO/GS)			**120 [l/min]**

Technische Änderungen vorbehalten
Technical changes reserved

Ausgabe / Issue
A

Datum / Date
31.10.2022

ARB 300-2 Datenblatt / Data sheet

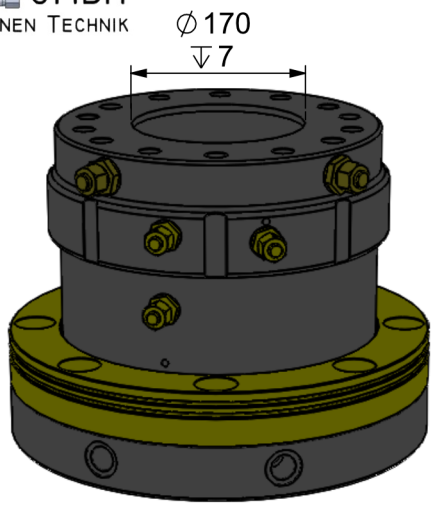

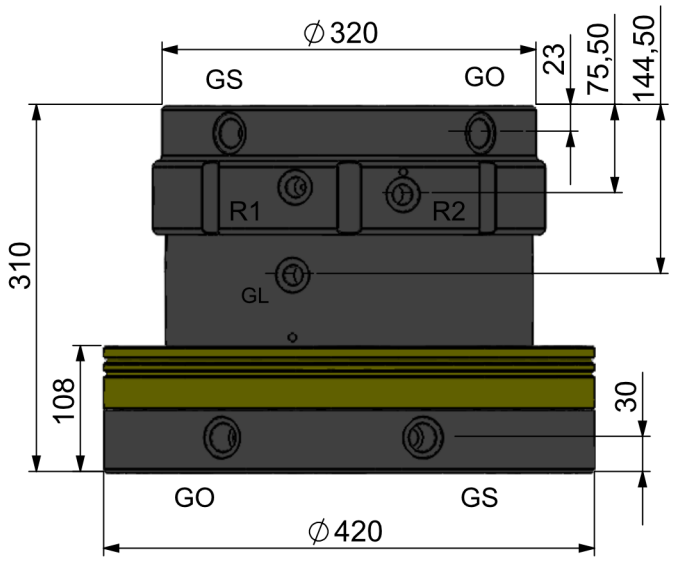

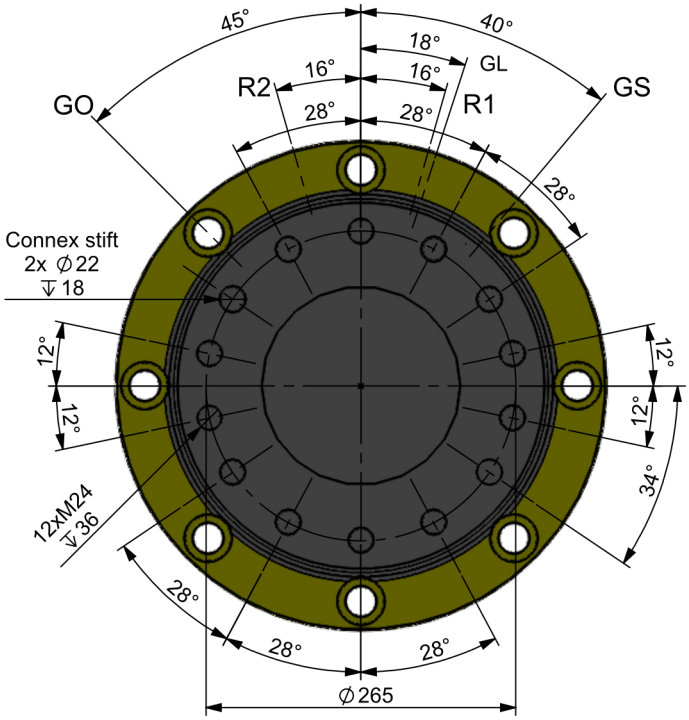

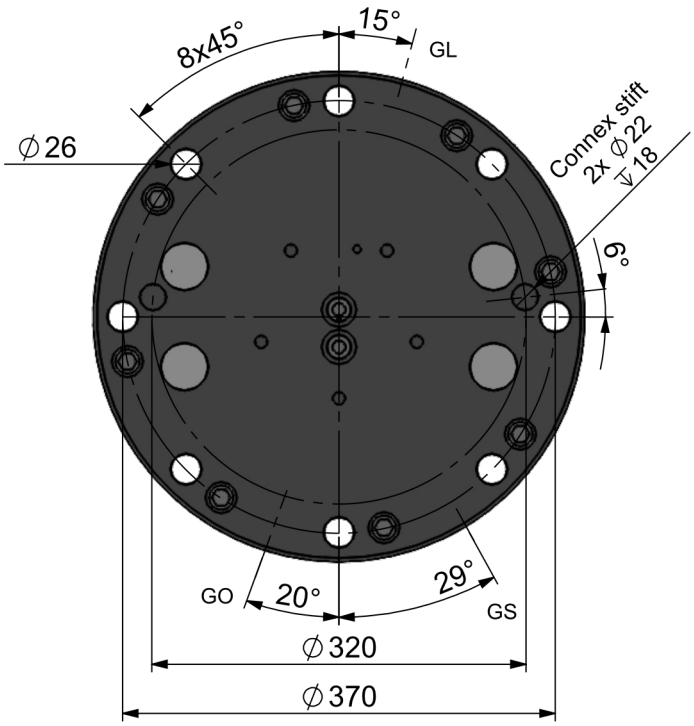

Technische Daten / Technical specifications

Traglast axial statisch	Load axial static	**500 [kN]**
Traglast axial dynamisch	Load axial dynamic	**250 [kN]**
Drehmoment @320 bar	Torque @320 bar	**5200 [Nm]**
Drehzahl [U/min]	Rotation speed [rpm]	**18 [1/min]**
Betriebsdruck Drehen max	Rotating max	**320 [bar]**
Betriebsdruck Greifer max	Rotary feedthrough max	**350 [bar]**
Gewicht	Weight	**270 [kg]**
Baggerdienstgewicht/ Operating fields		
Fest	Fixed connection	**20000 - 30000 [kg]**
Kardanisch	Cardanic suspension	**50000 [kg]**

Anschlüsse/ Connections

R1	**1/2"**	Drehen rechts / Rotating right	
R2	**1/2"**	Drehen links / Rotating left	
GO	**3/4"**	Greifer öffnen / Clamshell open	
GS	**3/4"**	Greifer schliessen / Clamshell close	
GL	**1/2"**	Freie Leitung (Leckage)/ Free line (leakage) max.	**25 [bar]**
Ölfluss beim Drehen / Recommended flow			
Minimum:			**15 [l/min]**
Optimal:			**25 [l/min]**
Öldurchgang / Oil-supply (GO/GS)			**120 [l/min]**

Technische Änderungen vorbehalten
Technical changes reserved

Ausgabe / Issue
A

Datum / Date
31.10.2022