Teleskopzylinder
– mit 2 Stufen –

3,5 Tonnen
max. 220 bar

Type F: Querbohrung

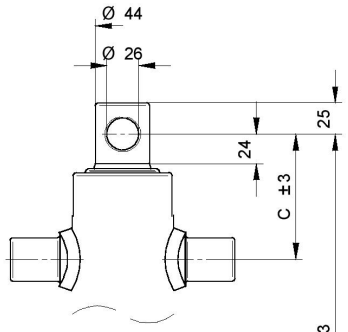

Type S: Kugel

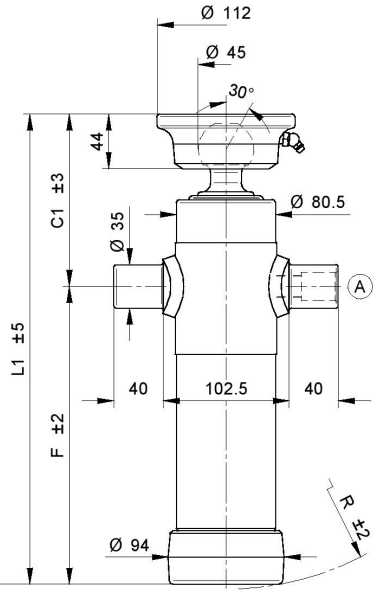

STANDARD

126-670-01050 1/2"

OPTIONAL

126-610-01000

126-630-01000

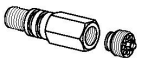

126-690-01000 3/8"
126-690-01050 1/2"

CH045-2414

Dichtungssatz : SGS046-061

*Zeichnung mit Bemassung Siehe Seite:

Bestellnummer	Bezeichnung	Hub	Ø Stufen in mm / Druckkraft bei 180 bar in Tonnen									Zylinder Abmessungen						Gewicht	Ölinhalt
Type F: Querbohrung		mm	46/ 2,9	61/ 5,2	76/ 8,1	91/ 11,7	107/ 16,1	126/ 22,4	145/ 29,7	165/ 38,4	187/ 49,4	C	C1	F	L	L1	R	in kg	in l
126-010-01100	TZQ-2-3,5t-525	525	•	•								100	140	275	375	415	280	14,5	1,3
126-010-01200	TZQ-2-3,5t-595	595	•	•								100	140	312	412	452	315	15,5	1,5
126-010-01400	TZQ-2-3,5t-795	795	•	•								100	140	410	510	550	413	19	2
Type S: Kugel		mm	46/ 2,9	61/ 5,2	76/ 8,1	91/ 11,7	107/ 16,1	126/ 22,4	145/ 29,7	165/ 38,4	187/ 49,4	C	C1	F	L	L1	R	in kg	in l
126-010-01250	TZK-2-3,5t-595	595	•	•								100	140	312	412	452	315	17	1,5
126-010-01450	TZK-2-3,5t-795	795	•	•								100	140	410	510	550	413	20,5	2

Hymatec-GmbH – Hebbelstraße 22 94315 Straubing
Tel.: 09421/887797 – Fax: 09421/1887799 – Email: info@hymatec-gmbh.de – www.hymatec-gmbh.de